ネットワークスペシャリスト　解答用紙

◆平成 23 年度秋期　午後Ⅱ◆

氏名（　　）

問１

得点　　点

設問１（4 点＋2 点＝6 点）

(1)（各 2 点）

ア		イ	

(2)（2 点）

設問２（6 点＋8 点＝14 点）

(1)（6 点）

(2)（各 4 点）

＿＿＿＿＿＿＿＿＿＿＿＿＿＿＿＿＿＿＿＿ に起因する ＿＿＿＿＿＿＿＿＿＿＿＿＿＿＿＿＿＿＿＿

＿＿＿＿＿＿＿＿＿＿＿＿＿＿＿＿＿＿＿＿ に起因する ＿＿＿＿＿＿＿＿＿＿＿＿＿＿＿＿＿＿＿＿

設問３（6 点＋4 点＋5 点＝15 点）

(1)（各 2 点）

a		b	
c			

(2)（各 2 点）

呼損率		回転数	

(3)（5 点）

Copyright by kaneko@cosmoconsulting.co.jp
All rights reserved

設問４（2 点＋6 点＋7 点＋9 点＝24 点）

(1)（2 点）

(2)（各 2 点）

ウ		エ	
オ			

(3)（7 点）

(4)（2 点＋7 点）

機器名	

理由

設問５（7 点＋7 点＋7 点＋12 点＋8 点＝41 点）

(1)（7 点）

(2)（7 点）

(3)（7 点）

Copyright by kaneko@cosmoconsulting.co.jp
All rights reserved

(4)（各 6 点）

コスト設計

効果

(5)（8 点）

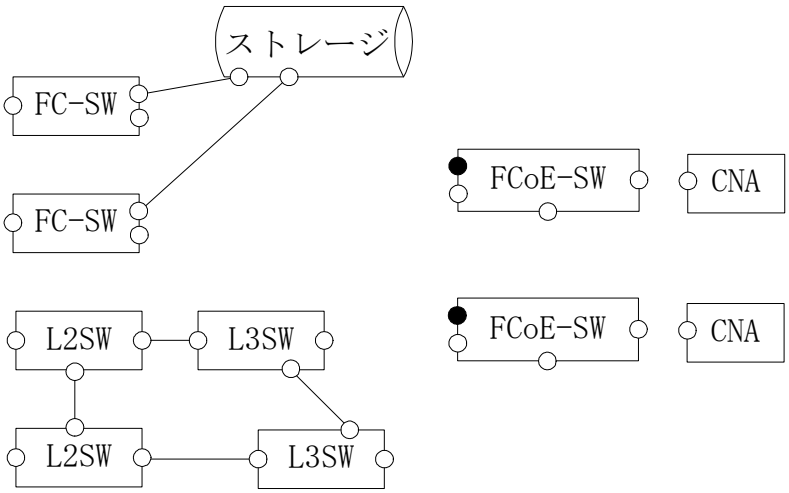

Copyright by kaneko@cosmoconsulting.co.jp
All rights reserved

ネットワークスペシャリスト　解答用紙

◆平成 23 年度秋期　午後Ⅱ◆

氏名（　　）

問２

得点　　点

設問１（2 点×4＝8 点）

ア		イ	
ウ		エ	

設問２（4 点＋6 点＋6 点＋8 点＋6 点＝30 点）

(1)（4 点）

(2)（6 点）

(3)（6 点）

(4)（2 点＋6 点）

項目	

動作

(5)（各 2 点）

設問３（5 点＋6 点＝11 点）

(1)（5 点）

(2)（6 点）

Copyright by kaneko@cosmoconsulting.co.jp
All rights reserved

設問４（6 点＋6 点＋3 点＝15 点）

(1)（6 点）

(2)（6 点）

(3)（3 点）

設問５（6 点＋6 点＋4 点＝16 点）

(1)（6 点）

(2)（6 点）

(3)（4 点）

設問６（12 点＋8 点＝20 点）

(1)（各 3 点）

移動すべきデータ	
移動先	

移動すべきデータ	
移動先	

(2)（各 4 点）

Copyright by kaneko@cosmoconsulting.co.jp
All rights reserved