テクニカルエンジニア（ネットワーク）　解答用紙

◆平成 19 年度秋期　午後Ⅱ◆

氏名（　　）

問１

得点　　点

設問１（4 点＋5 点＋6 点＝15 点）

(1)

(2)

(3)

設問２（10 点＋10 点＋2 点＝22 点）

(1)（各 2 点）

ア		イ	
ウ		エ	
オ			

(2)（各 5 点）

RTP パケットから取得できる情報

SIP パケットからでないと取得できない情報

(3)

Copyright by kaneko@cosmoconsulting.co.jp
All rights reserved

設問３（5 点＋10 点＋10 点＋5 点＝30 点）

(1)

(2)　（各 5 点）

(3)　（各 5 点）

(4)

設問４（6 点＋4 点＋4 点＝14 点）

(1)

(2)

(3)

Copyright by kaneko@cosmoconsulting.co.jp
All rights reserved

設問５（2 点＋5 点＋5 点＋7 点＝19 点）

(1)

a	

(2)

(3)

(4)

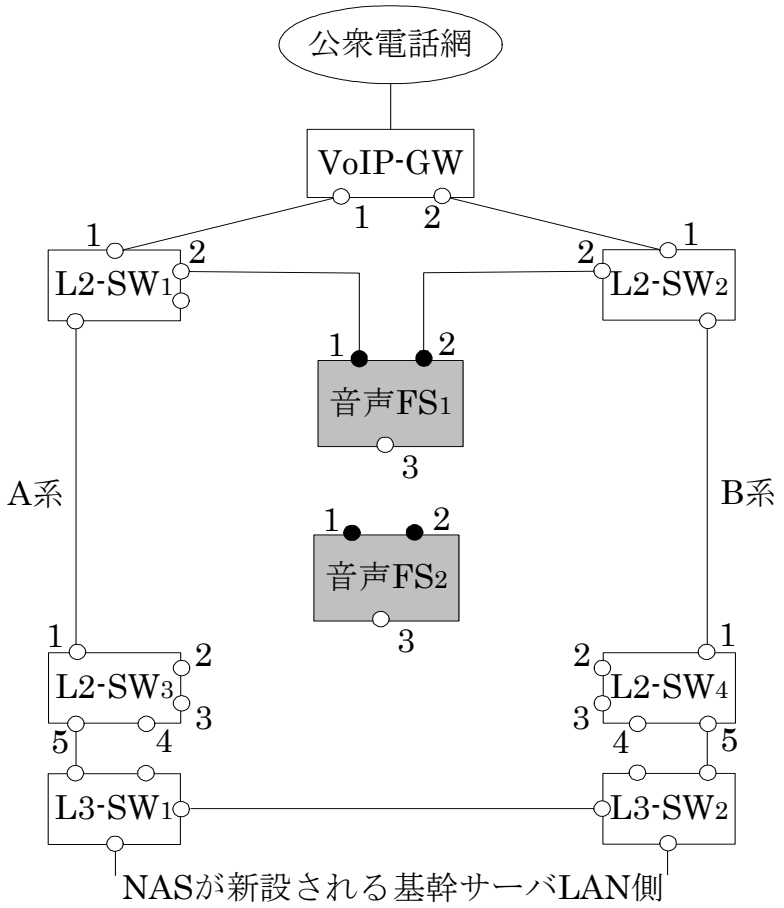

Copyright by kaneko@cosmoconsulting.co.jp
All rights reserved

テクニカルエンジニア（ネットワーク）　解答用紙

◆平成 19 年度秋期　午後Ⅱ◆

氏名（　　）

問２

得点　　点

設問１（3 点×5＝15 点）

a		b	
c		d	
e			

設問２（8 点＋6 点＝14 点）

(1)

(2)

設問３（5 点×2＝10 点）

禁止すべき通信

許可すべき通信

設問４（5 点＋4 点＋2 点＋4 点＋6 点＝21 点）

(1)

(2)

Copyright by kaneko@cosmoconsulting.co.jp
All rights reserved

(3)

(4)

(5)

設問５（8 点＋6 点＋4 点＋8 点＝26 点）

(1)（各 4 点）

作業１

作業２

(2)（各 2 点）

ア		イ	
ウ			

(3)

(4)

設問６（6 点＋8 点＝14 点）

(1)

(2)

Copyright by kaneko@cosmoconsulting.co.jp
All rights reserved